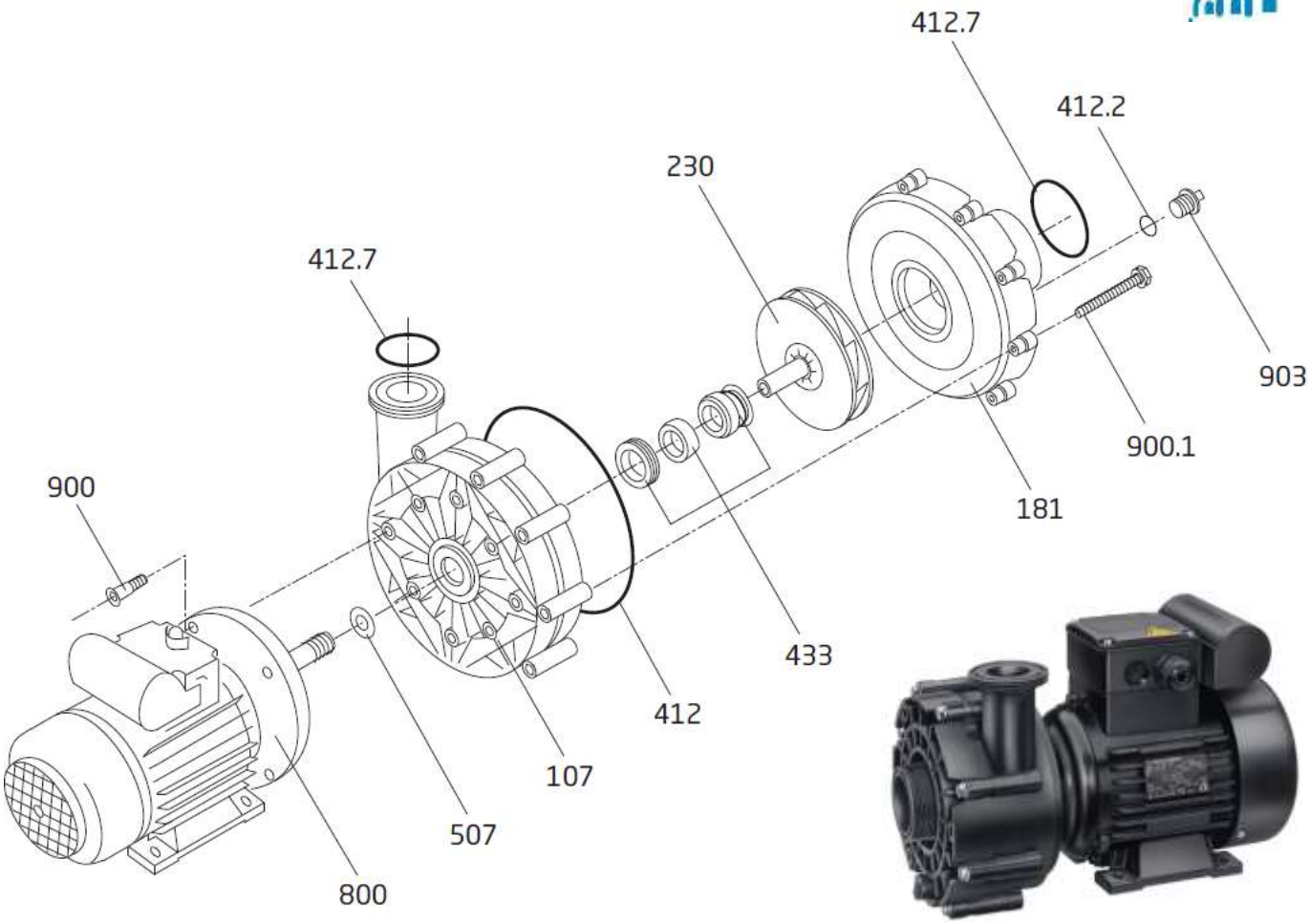BADU 21-40 – na zapytanie